Postal address
PO Box 173
3770 AD Barneveld (NL)

Visiting address
Grote Bosweg 1
3771 LJ Barneveld (NL)

+33 (0) 6 - 256 789 56
info@boschbeton.fr
boschbeton.fr

TYPE **HOEKL050**

Dimension

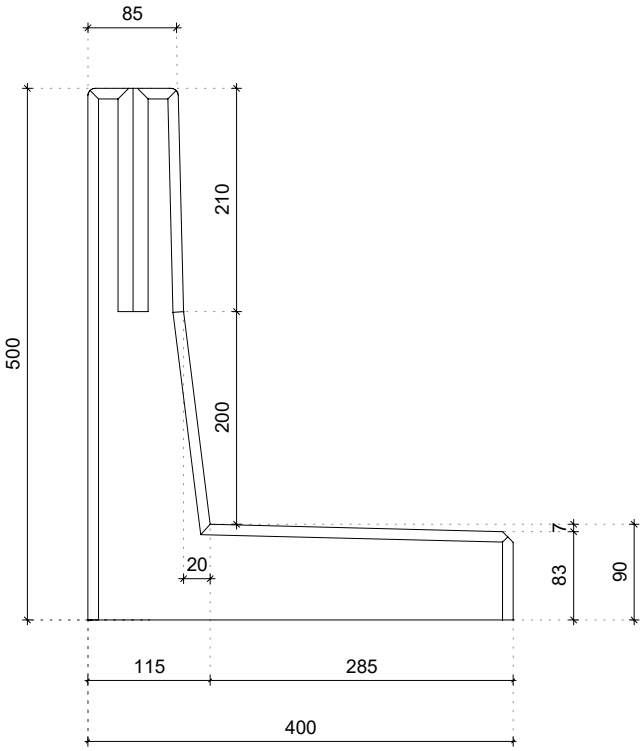

Détails

Dessus arrondi

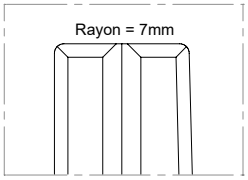

Rainure en V

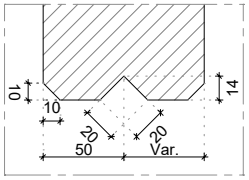

Connexion des éléments

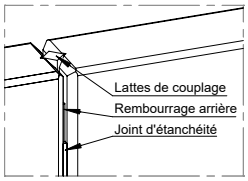

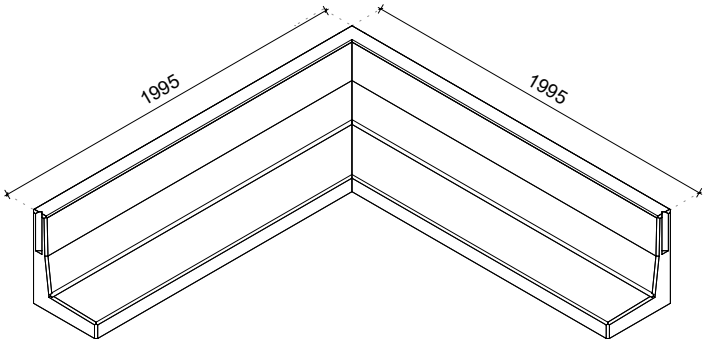

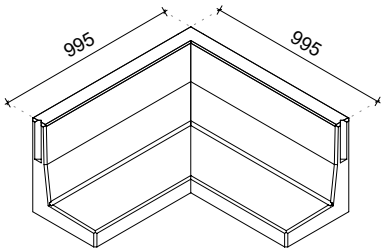

Spécifications

Mélange de Béton	3rd generation self-compacting C55/67
Armature en acier	B500
Poids	655 kg (L = 1995x1995mm) 310 kg (L = 995x995mm)
Enrobage	30mm
Tolérance dimensionelle	+/- 5mm
Classe visible de béton	Tous les côtés de visibilité A (supérieur)
Vie de conception	50 ans
Garantie du produit	10 ans
Classe écologique	XA3, XC4, XD3, XS3, XF4
Dispositif de levage	Aucun, endroits avec la pince

Construit conformément à

NF-EN 1990 Eurocode 0	NF-EN 206
NF-EN 1991 Eurocode 1	Incl. annexes nationales
NF-EN 1992 Eurocode 2	
NF-EN 1997 Eurocode 7	

Méthode de production

Énergie neutrale

Eau de pluie filtrée

Matières premières durables

Matières recyclables

Certificé