Adresse postale
10, rue Michel Servet
59000 Lille

Adresse de visite
Grote Bosweg 1
3771 LJ Barneveld (NL)

+33 (0) 3 66 21 25 29
info@boschbeton.fr
www.boschbeton.fr

HOEKL125HAK

Dimension

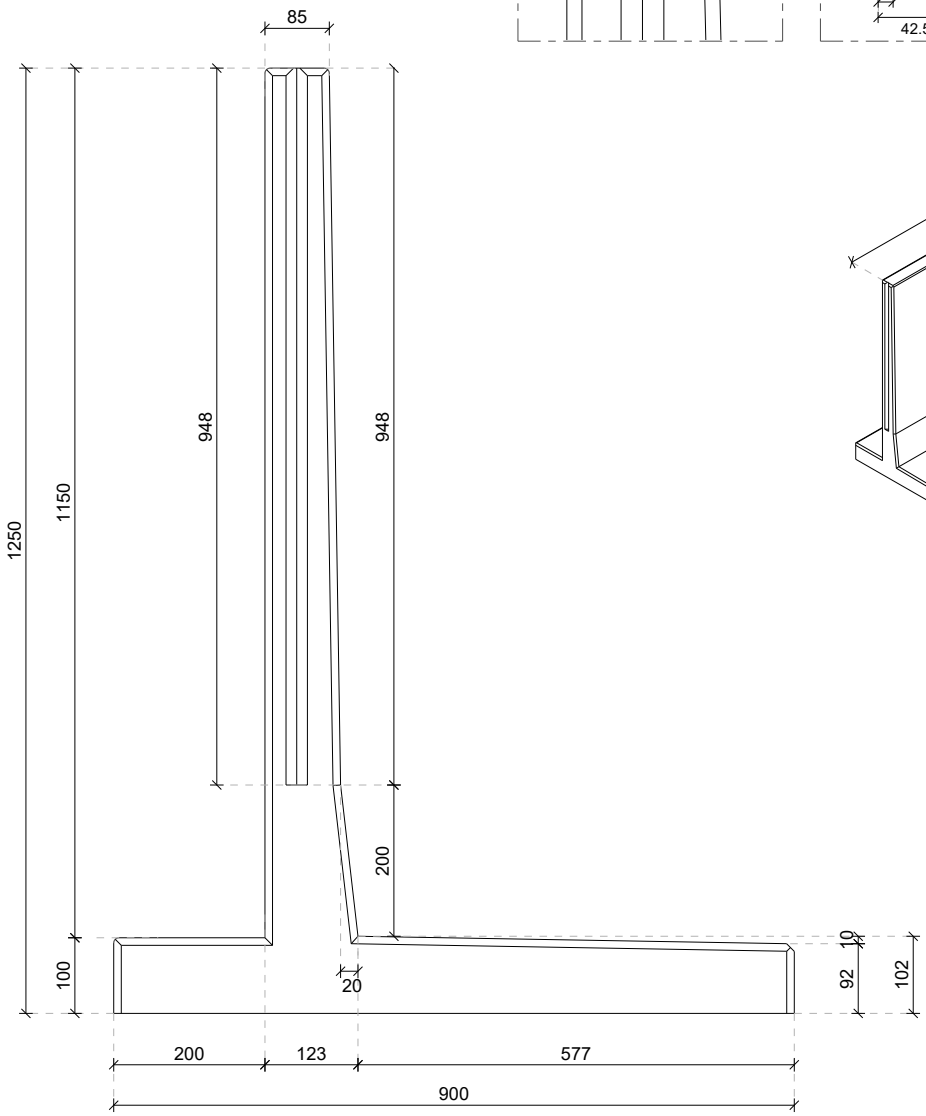

Détails

Dessus arrondi

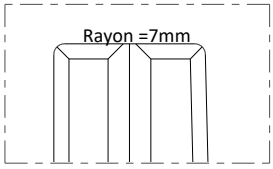

Rainure en V

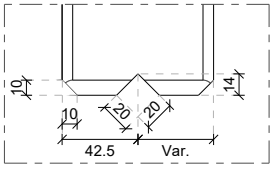

Connexion des éléments

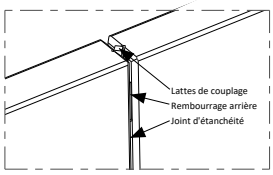

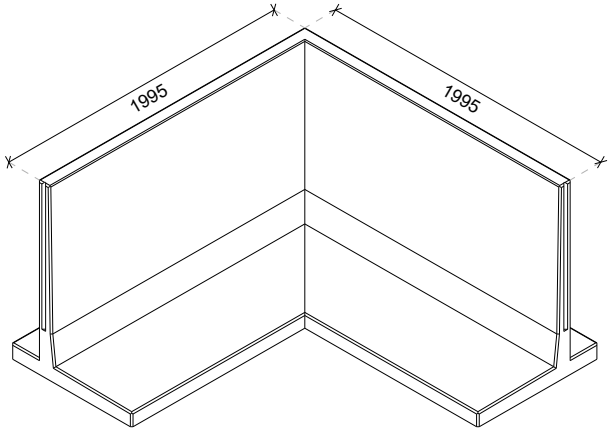

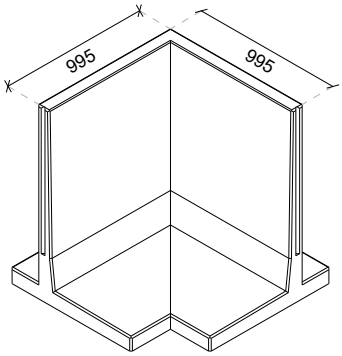

Spécifications

Mélange de Béton	3rd generation self-compacting C55/67
Armature en acier	B500
Poids	1755kg (L=1995mm) 810kg (L=995 mm)
Enrobage	30mm
Tolérance dimensionelle	+/-5mm
Classe visible de béton	Tous les côtés de visibilité A (supérieur)
Dispositif de levage	Aucun, endroits avec la pince
Garantie du produit	10 ans
Classe écologique	XA3, XC4, XD3, XS3, XF4
Vie de conception	50 ans(XA3,XD3,XS3) 100 ans(XC4, XF4)

Construit conformément à

NF-EN 1990 Eurocode 0
NF-EN 1991 Eurocode 1
NF-EN 1992 Eurocode 2
NF-EN 1997 Eurocode 7
NF-EN 206
Incl. annexes nationales

Méthode de production

Énergie neutrale

Eau de pluie filtrée

Matières premières durables

Matières recyclables

Certifié

GOLD

0620-CPR-56074
10
NEN-EN 15258:2008
DoP nr. 01201905
Keerwanden voor agrarische toepassing of GWW

Tekla Structures