Adresse postale
10, rue Michel Servet
59000 Lille

Adresse de visite
Grote Bosweg 1
3771 LJ Barneveld (NL)

+33 (0) 3 66 21 25 29
info@boschbeton.fr
www.boschbeton.fr

# LR100H

## Dimension

## Détails

Dessus arrondi

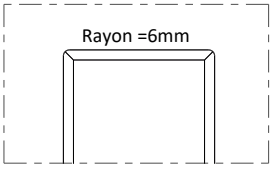


Rainure en V

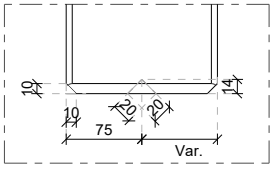


Connexion des éléments

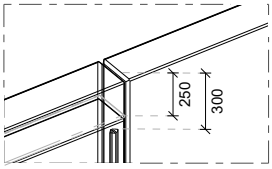


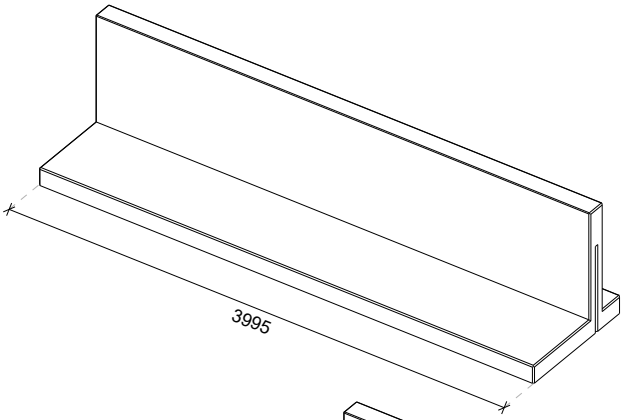


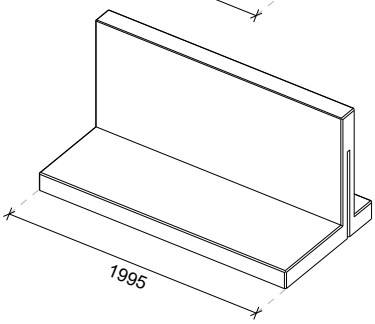


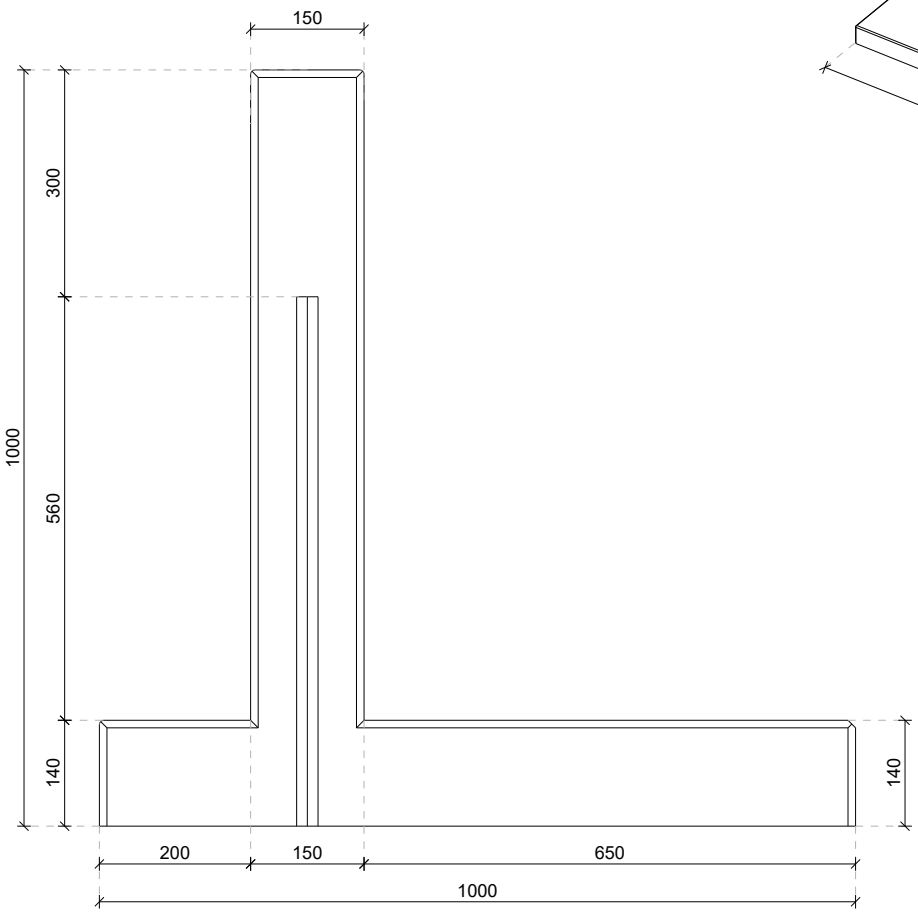


## Spécifications

| | |
|---|---|
| Mélange de Béton | 3rd generation self-compacting C50/60 |
| Armature en acier | B500 |
| Poids | 2470kg (L=3995mm)<br>1235kg (L=1995mm) |
| Enrobage | 45mm |
| Tolérance dimensionelle | +/-5mm |
| Classe visible de béton | Tous les côtés de visibilité A (supérieur) |
| Dispositif de levage | Aucun, endroits avec la pince |
| Garantie du produit | 10 ans |
| Classe écologique | XA3, XC4, XD3, XS3, XF4 |
| Vie de conception | 100 ans |

## Construit conformément à

NF-EN 1990 Eurocode 0
NF-EN 1991 Eurocode 1
NF-EN 1992 Eurocode 2
NF-EN 1997 Eurocode 7
NF-EN 206
Incl. annexes nationales

## Méthode de production

*Énergie neutrale*

*Eau de pluie filtrée*

*Matières premières durables*

*Matières recyclables*

## Certificé

CONCRETE SUSTAINABILITY COUNCIL GOLD

CE 0620-CPR-56074 10 NEN-EN 15258:2008 DoP nr. 01201905 Keerwanden voor agrarische toepassing of GWW

Tekla Structures