Adresse postale
10, rue Michel Servet
59000 Lille

Adresse de visite
Grote Bosweg 1
3771 LJ Barneveld (NL)

+33 (0) 3 66 21 25 29
info@boschbeton.fr
www.boschbeton.fr

LR400200H

Dimension

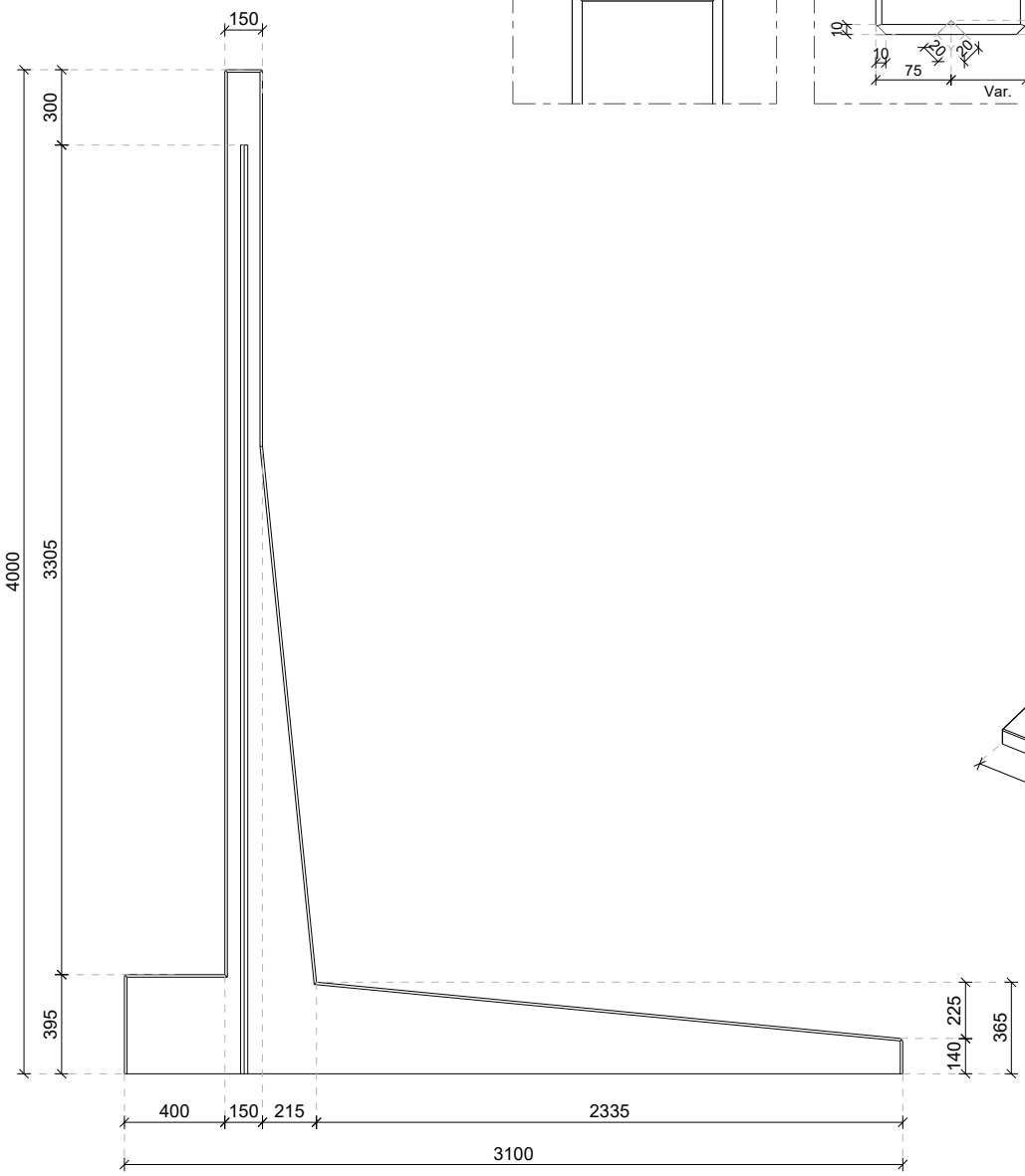

Détails

Dessus arrondi

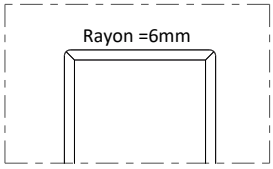

Rainure en V

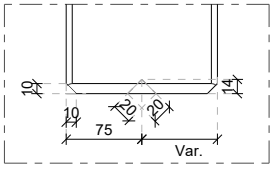

Connexion des éléments

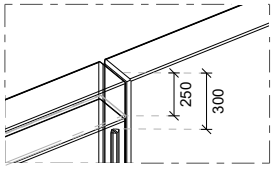

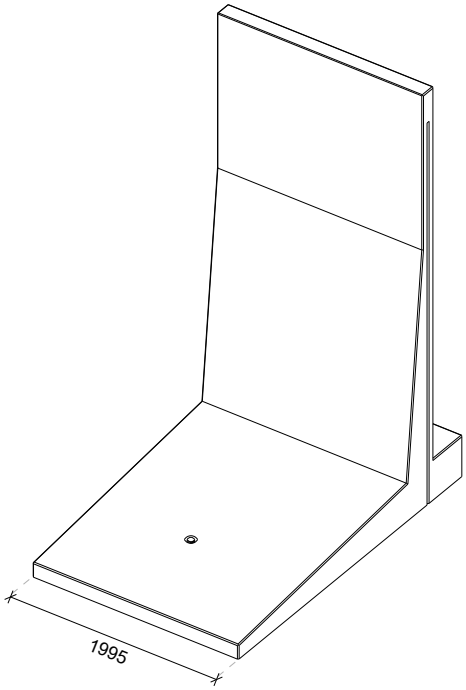

Spécifications

Mélange de Béton	3rd generation self-compacting C50/60
Armature en acier	B500
Poids	7595kg (L=1995mm)
Enrobage	45mm
Tolérance dimensionelle	+/-5mm
Classe visible de béton	Tous les côtés de visibilité A (supérieur)
Dispositif de levage	Ancre à tête sphérique (DEHA) 10 tonnes
Garantie du produit	10 ans
Classe écologique	XA3, XC4, XD3, XS3, XF4
Vie de conception	100 ans

Construit conformément à

NF-EN 1990 Eurocode 0
NF-EN 1991 Eurocode 1
NF-EN 1992 Eurocode 2
NF-EN 1997 Eurocode 7
NF-EN 206
Incl. annexes nationales

Méthode de production

Énergie neutrale

Eau de pluie filtrée

Matières premières durables

Matières recyclables

Certificé

GOLD

0620-CPR-56074
10
NEN-EN 15258:2008
DoP nr. 01201905
Keerwanden voor agrarische toepassing of GWW

Tekla Structures