Postal address
PO Box 173
3770 AD Barneveld (NL)

Visiting address
Grote Bosweg 1
3771 LJ Barneveld (NL)

+33 (0) 6 - 256 789 56
info@boschbeton.fr
boschbeton.fr

TYPE **TRAPU150**

Dimension

Vue latérale

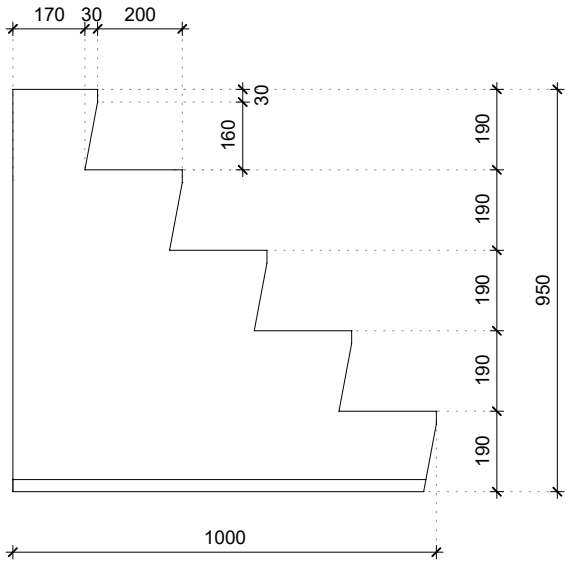

Vue de face

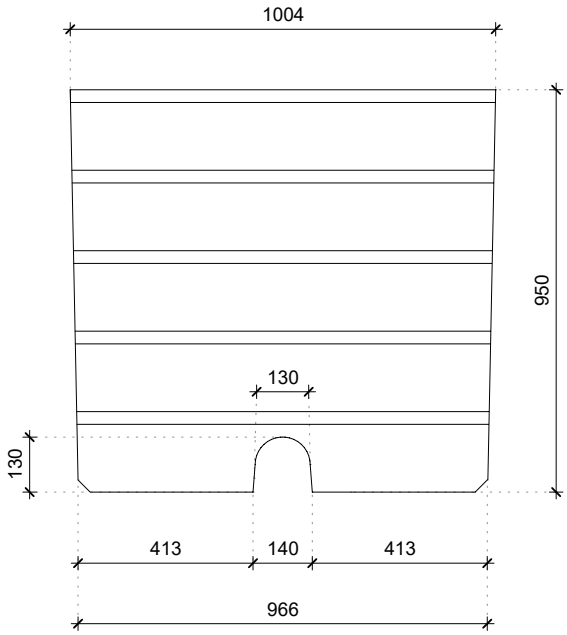

Vue de dessus

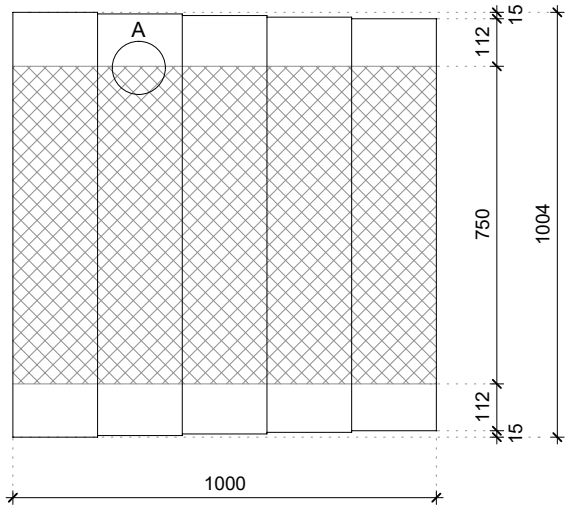

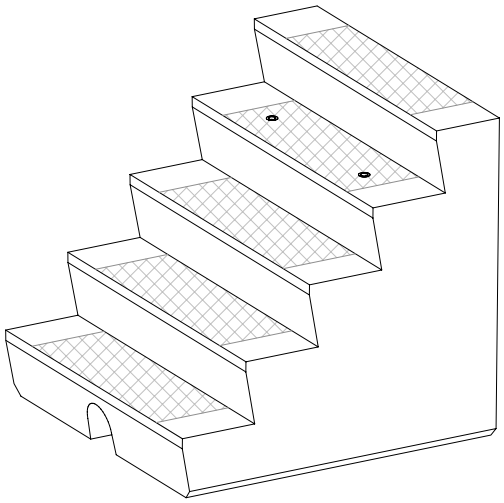

Détail A

Profil antidérapant 0,3 mm, résistance au glissement R12

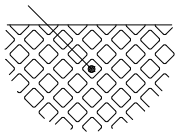

Spécifications

Mélange de béton	3rd generation self-compacting C55/67
Poids	1255kg
Tolérance dimensionelle	+/- 5mm
Classe écologique	XA3
Dispositif de levage	ancre à tête sphérique (DEHA) 2 x 5 Tonnes
Finition des bords	Des Côtés tout en rondeur Bord en biseau 10x10mm

Méthode de production

Énergie neutrale

Eau de pluie filtrée

Matières premières durables

Matières recyclables

Certifié

CSC Gold