Postal address
PO Box 173
3770 AD Barneveld (NL)

Visiting address
Grote Bosweg 1
3771 LJ Barneveld (NL)

+33 (0) 6 - 256 789 56
info@boschbeton.fr
boschbeton.fr

TYPE **U300HAK (Talon)**

Dimension

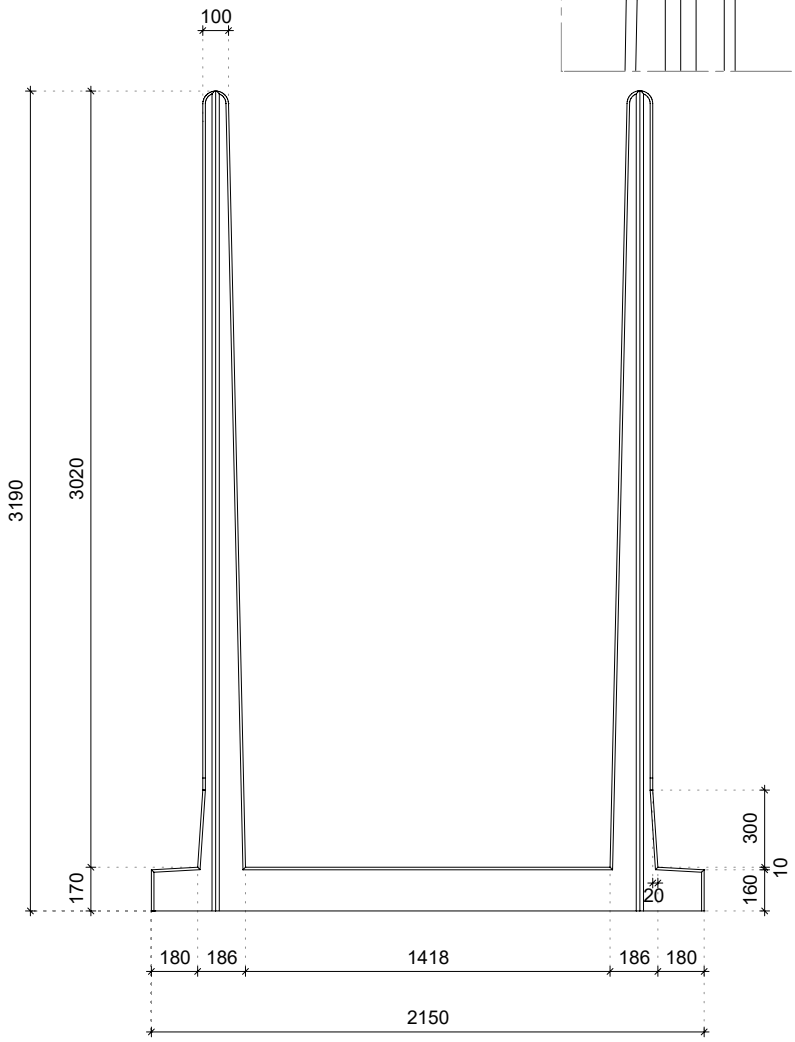

Détails

Dessus arrondi

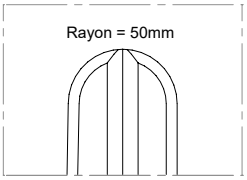

Rainure en V

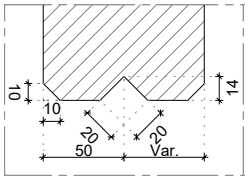

Connexion des éléments

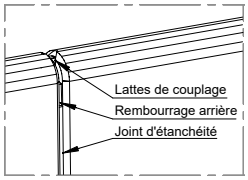

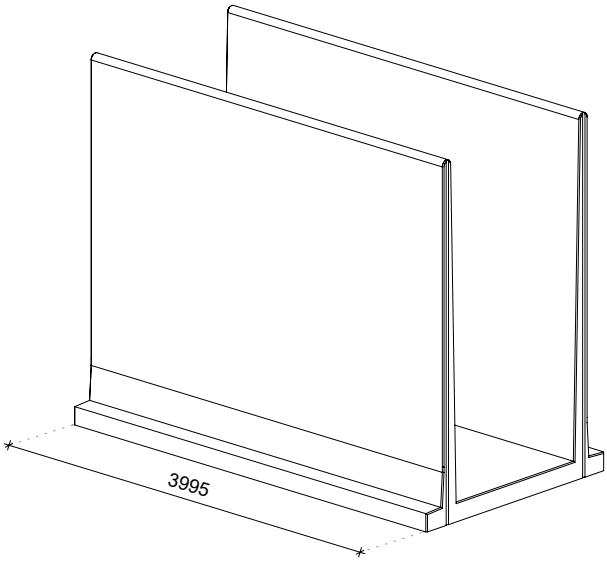

Spécifications

Mélange de béton	2nd Generation self-compacting C60/75
Armature en acier	B500
Poids	11.420kg (L = 3995mm)
Enrobage	30mm
Tolérance dimensionelle	+/- 5mm
Classe visible de béton	Tous les côtés de visibilité A (supérieur)
Vie de conception	50 ans
Garantie du produit	15 ans
Classe écologique	XA3, XC4, XD3, XS3, XF4
Dispositif de levage	ancre à tête sphérique (DEHA) 4 x 5 Tonnes

Construit conformément à

NF-EN 1990 Eurocode 0
NF-EN 1991 Eurocode 1
NF-EN 1992 Eurocode 2
NF-EN 1997 Eurocode 7
NF-EN 206
Incl. annexes nationales

Méthode de production

Énergie neutrale

Eau de pluie filtrée

Matières premières durables

Matières recyclables

Certificé